Braukmann
FK74CS-LF/FKN74CS-LF

Zespół filtracyjny bezołowiowy

z regulatorem ciśnienia i filtrem dokładnym z płukaniem wstecznym

Zastosowanie

Zespół filtracyjny łączy w jednym urządzeniu filtr z funkcją płukania wstecznego oraz regulator ciśnienia. Filtr zapewnia nieprzerwany dopływ przefiltrowanej wody nawet w trakcie procesu płukania. Siatka filtracyjna zatrzymuje cząstki stałe, takie jak drobiny rdzy, włókna konopne, ziarna piasku, a tym samym zmniejsza prawdopodobieństwo korozji.
Regulator ciśnienia chroni system przed uszkodzeniami spowodowanymi nadmiernym ciśnieniem oraz zmniejsza zużycie wody.

FK74CS/FKN74CS są montowane w systemach, w których wymagana jest redukcja ciśnienia. Możliwy jest montaż zarówno poziomy, jak i pionowy.

Certyfikaty

- DVGW

zatwierdzenie dla wszystkich filtrów z siatką o wielkości oczek 100 µm i przyłączem obrotowym

Właściwości

- BEZ OŁOWIU: Zawartość Pb we wszystkich materiałach mających kontakt z medium poniżej 0,1%
- Wbudowany regulator ciśnienia
- Stabilizacja ciśnienia wylotowego - zmienne ciśnienie wlotowe nie wpływa na ciśnienia wylotowe
- Filtrowana woda dostarczana nawet podczas płukania wstecznego
- Opatentowany system płukania wstecznego - szybkie i dokładne czyszczenie filtra przy użyciu niewielkiej ilości wody
- Pierścień pamięciowy wskazuje termin następnego ręcznego płukania wstecznego
- Możliwość doposażenia w automat płukania wstecznego ze złączem kołnierzowym ISO
- Duża powierzchnia filtracyjna
- Odporna na uderzenia osłona filtra z przezroczystego materiału syntetycznego umożliwia łatwą kontrolę zanieczyszczenia filtra
- W pełni wymienny wkład filtra
- Znormalizowane złącze spustowe
- Certyfikat ACS
- Wszystkie materiały mają aprobatę KTW
- Zatwierdzenie TÜV LGA – niska emisja hałasu, Grupa 1, bez ograniczeń
- 5 lat gwarancji (kanał dystrybucji)

Dane techniczne

Czynnik	
Czynnik:	Woda pitna
Przyłącza/rozmiary	
Wielkość przyłącza:	$^1/_2$" - 2" (z przyłączem obrotowym)
Wartości ciśnienia	
Zakres ciśnienia roboczego:	1,5 - 16 bar
Maks. ciśnienie wlotowe:	16 bar (do 12 bar ciśnienia ciągłego*)
Ciśnienie wylotowe:	Regulacja w zakresie 1,5 - 6 bar
Temperatura robocza	
Zakres temperatur roboczych czynnika zgodniez EN 1567:	5 - 30 °C
Specyfikacja	
Pozycja montażowa:	Na rurze poziomej lub pionowej, z komorą filtracyjną skierowaną do dołu

* W celu zachowania dokładności pomiaru manometru dozwolone jest ciągłe ciśnienie robocze wynoszące maks. 12 bar.

Budowa

Przegląd

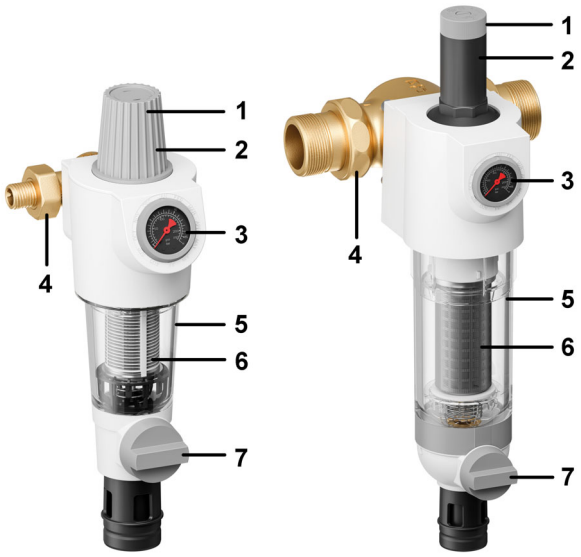

	Komponenty	Materiały
1	Pokrętło regulacyjne	Wysokiej jakości materiał syntetyczny
2	Osłona sprężyny z wewnętrzną śrubą regulacyjną	Wysokiej jakości materiał syntetyczny
3	Obudowa z manometrem	**FK74CS-LF $^1/_2$" - $1^1/_4$":** Wysokiej jakości materiał syntetyczny **FK74CS-LF $1^1/_2$" - 2":** Bezołowiowy mosiądz
4	Przyłącze obrotowe, uszczelki kołnierzowe, złączki gwintowane (tylko FK74CS)	**FK74CS-LF $^1/_2$" - 2":** Bezołowiowy mosiądz
5	Przezroczysta osłona filtra	Materiał syntetyczny odporny na uderzenia, przezroczysty
6	Filtr dokładny	Stal nierdzewna
7	Pokrętło do płukania wstecznego	Materiał syntetyczny
	Pozostałe komponenty:	
	Pierścień pamięciowy	Tworzywo sztuczne
	Klucz imbusowy	Stal nierdzewna
	Wkład zaworu z membraną i gniazdem zaworu	Wysokiej jakości materiał syntetyczny
	Klucz do demontażu osłony filtra i osłony sprężyny	Tworzywo sztuczne
	Zawór kulowy z króćcem spustowym	Mosiądz bezołowiowy (korpus zaworu kulowego), materiał bezołowiowy (kula), tworzywo sztuczne-durethan (adapter spustowy)
	Membrana	EDPM
	Podkładki uszczelniające	EPDM

Zasada działania

Zespół filtracyjny to połączenie filtra z płukaniem wstecznym z regulatorem ciśnienia.

Wkład filtra składa się z górnej części filtracyjnej oraz dolnego zespołu filtracyjno-płuczącego. W pozycji filtrowania górna, mniejsza sekcja filtra pozostaje zamknięta a przepływ wody odbywa się wyłącznie przez główną część filtracyjną - od zewnętrznej strony siatki do wewnątrz. Otwarcie zaworu kulowego inicjuje proces płukania wstecznego. Wkład przesuwa się w dół i odcina dopływ wody do zewnętrznej strony głównej siatki, jednocześnie otwierając przepływ do górnej części. Woda płucząca przechodzi przez górną sekcję, wirnik obrotowy oraz główną sekcję filtra - od środka na zewnątrz - co pozwala dokładnie oczyścić całą powierzchnię przy pełnym ciśnieniu wejściowym. Po zamknięciu zaworu kulowego filtr automatycznie powraca do pozycji roboczej.

Integralny zawór redukcyjny ciśnienia pracuje na zasadzie zrównoważonej siły. Oznacza to, że sile membrany przeciwdziała siła sprężyny regulującej. Ciśnienie wlotowe nie oddziałuje ani w kierunku zamykania, ani w kierunku otwierania zaworu. Wahania ciśnienia wlotowego nie wpływają zatem na ciśnienie wylotowe.

Transport i przechowywanie

Produkty przechowywać w oryginalnych opakowaniach i rozpakować je krótko przed użyciem.

Poniższe parametry dotyczą transportu i przechowywania:

Parametr	Wartość
Otoczenie:	czyste, suche i pozbawione pyłu
Min. temperatura otoczenia:	5 °C
Maks. temperatura otoczenia:	55 °C
Min. wilgotność względna otoczenia:	25 % *
Maks. wilgotność względna otoczenia:	85 % *

*bez kondensacji

Zasady Instalacji

Warunki montażu

- Miejsce montażu musi być zabezpieczone przed mrozem oraz chemikaliami, farbami, detergentami, rozpuszczalnikami i ich oparami, a także innymi szkodliwymi wpływami otoczenia
- Zamontować w poziomej lub pionowej rurze z osłoną filtra skierowaną w dół.
  - To położenie montażowe zapewnia optymalne działanie filtra.
- Zamontować zawory odcinające.
- Filtry te są elementami armatury wymagającymi regularnych przeglądów.
- Zapewnić dobry dostęp (uwzględnić wymagania normy EN 1717)
  - Odczyt manometru powinien być dobrze widoczny.
  - Stopień zanieczyszczenia powinien być dobrze widoczny na przezroczystej osłonie filtra.
  - Ułatwia to konserwację i przeglądy.
- Zaleca się, aby za filtrem znajdował się prosty odcinek rurociągu o długości co najmniej 5-krotności średnicy nominalnej przyłączy filtra (zgodnie z normą DIN EN 806-2).
- Zgodnie z normą EN 806-2 zaleca się montaż filtra bezpośrednio za wodomierzem.
- Aby zapobiec zalaniu, zaleca się przygotowanie stałego, dokładnie zwymiarowanego złącza odpływu kanalizacyjnego.

Przykład montażu

FK74CS-LF $^1/_2$" - 1$^1/_4$"

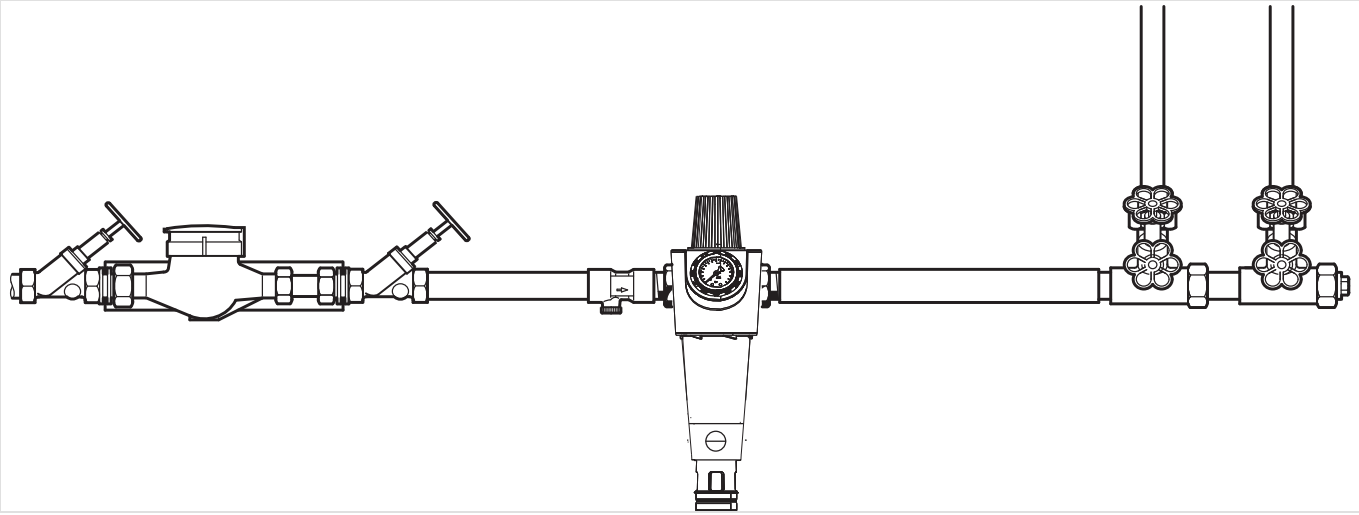

FK74CS-LF 1 $^1/_2$" - 2"

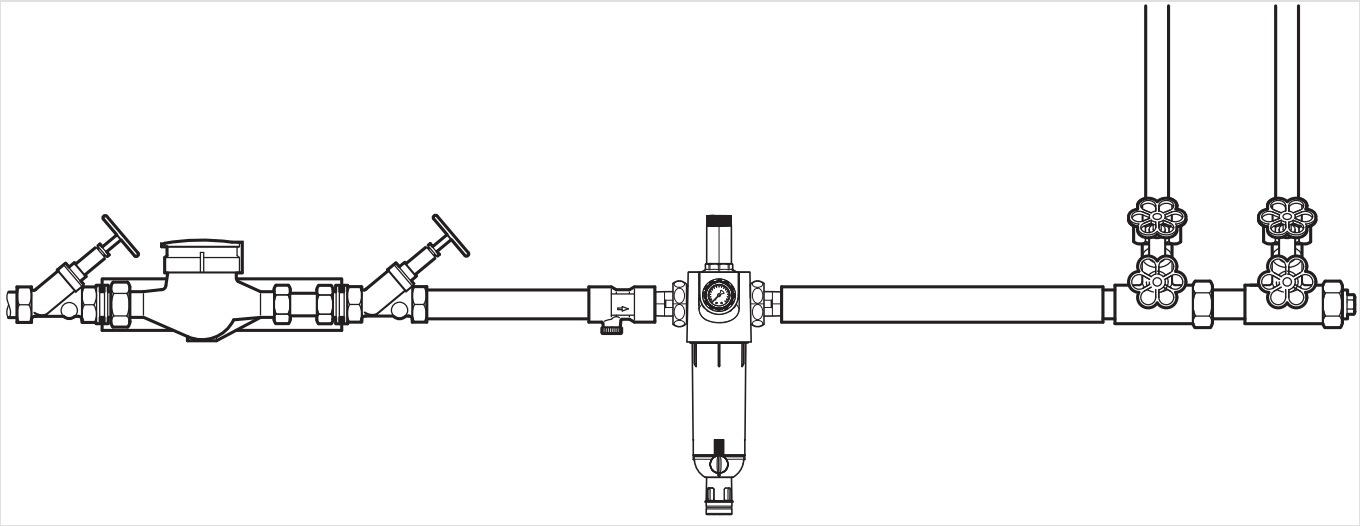

Charakterystyka techniczna

Wartości kvs

Rozmiar przyłączy:	DN 15	DN 20	DN 25	DN 32	DN 40	DN 50
Wartość k_{vs} (m^3/h):	4,5	5,8	6,2	6,5	11,5	11,5

Nomogram przepływu

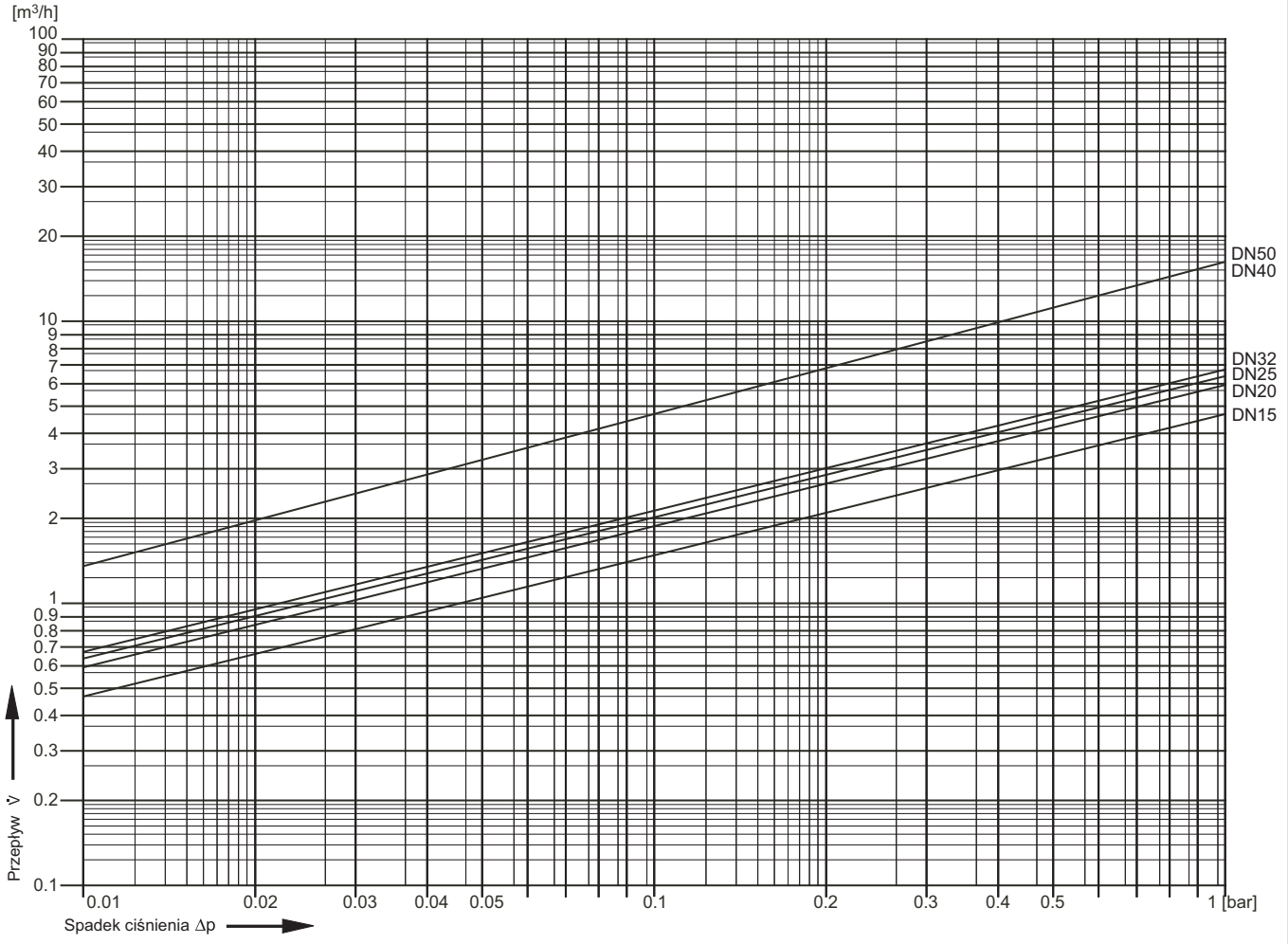

Wymiary

Przegląd

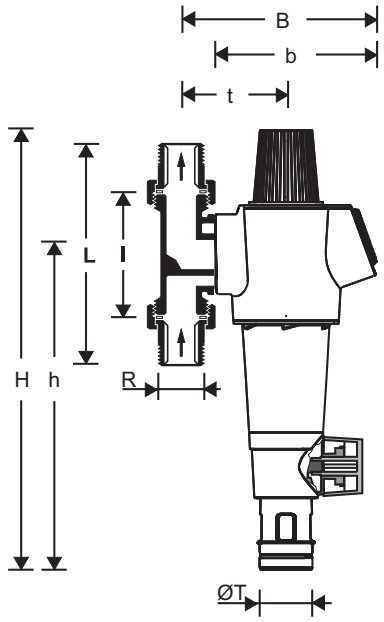

FK74CS-LF $^1/_2$" - 1$^1/_4$"

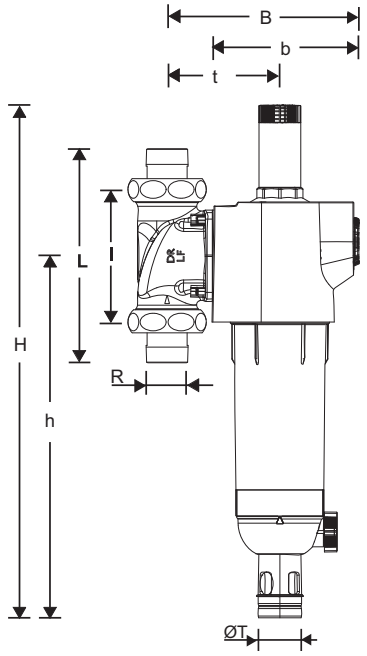

FK74CS-LF 1$^1/_2$" - 2"

Parametr		Wartości					
Średnica nominalna:	DN	DN 15	DN 20	DN 25	DN 32	DN 40	DN 50
Rozmiar przyłączy:	R	$^1/_2$"	$^3/_4$"	1"	1$^1/_4$"	1$^1/_2$"	2"
Waga:	kg	2,3	2,3	2,6	2,9	9,753	10,652
Wymiary:	H	415	415	415	415	590	590
	h	298	298	298	298	416	416
	L	150	158	179	197	246	267
	I	90	90	100	105	150	150
	B	178	178	178	182	216	216
	b	150	150	150	150	187	187
	t	92	92	92	96	130	130
	ØT	50	50	50	50	50	50

Uwaga: Wszystkie wymiary w mm, o ile nie podano inaczej.

Oznaczenia katalogowe

Poniższe tabele zawierają wszystkie informacje niezbędne do zamówienie pożądanej pozycji.

Dostępne opcje

Rozmiar przyłączy:	Wielkość oczka siatki filtra:	Przyłącze obrotowe:	Numer katalogowy:
$^1/_2$"	100 µm	Tak	FK74CS-1/2LFAA
$^3/_4$"	100 µm	Tak	FK74CS-3/4LFAA
1"	100 µm	Tak	FK74CS-1LFAA
1$^1/_4$"	100 µm	Tak	FK74CS-11/4LFAA
1$^1/_2$"	100 µm	Tak	FK74CS-11/2LFAA
2"	100 µm	Tak	FK74CS-2LFAA
$^1/_2$" - 1$^1/_4$"	100 µm	Nie	FKN74CS-1LFA
1$^1/_2$" - 2"	100 µm	Nie	FKN74CS-2LFA

Akcesoria

	Opis		Rozmiar	Numer katalogowy
	DA74	**Przyłącze obrotowe** Do podłączenia filtrów i zespołów filtracyjnych w ramach modernizacji		
		Mosiądz DZR (odporny na odcynkowanie)	$^{1}/_{2}$"	DA74CS-1/2A
		Mosiądz DZR (odporny na odcynkowanie)	$^{3}/_{4}$"	DA74C-3/4A
		Mosiądz DZR (odporny na odcynkowanie)	1"	DA74C-1A
		Mosiądz DZR (odporny na odcynkowanie)	$1^{1}/_{4}$"	DA74C-11/4A
		Bezołowiowy	$^{1}/_{2}$"	DA74CS-1/2LFA
		Bezołowiowy	$^{3}/_{4}$"	DA74CS-3/4LFA
		Bezołowiowy	1"	DA74CS-1LFA
		Bezołowiowy	$1^{1}/_{4}$"	DA74CS-11/4LFA
		Bezołowiowy	$1^{1}/_{2}$"	DA74CS-11/2LFA
		Bezołowiowy	2"	DA74CS-2LFA
		Bezołowiowe, bez złączek gwintowanych	$^{1}/_{2}$" - $^{3}/_{4}$"	DA74CS-1/2LFE
		Bezołowiowe, bez złączek gwintowanych	1"	DA74CS-1LFE
		Bezołowiowe, bez złączek gwintowanych	$1^{1}/_{4}$"	DA74CS-11/4LFE
		Bezołowiowe, bez złączek gwintowanych	$1^{1}/_{2}$" - 2"	DA74CS-2LFE
	ZR74CS	**Klucz oczkowy podwójny do demontażu osłony filtra**		
			$^{1}/_{2}$" + $1^{1}/_{4}$"	ZR74CS
	ZR10K	**Klucz oczkowy podwójny do demontażu osłony filtra**		
			$1^{1}/_{2}$" + 2"	ZR10K-11/2
	RR74S	**Automat czasowy do płukania wstecznego** Do automatycznego czyszczenia filtra według wybranej częstotliwości		
		z kołnierzem ISO, F03, 3 Nm, 230 V, 50 Hz, 5 W	$^{1}/_{2}$" - 2"	RR74S-A
	RR11S	**Automat czasowy do płukania wstecznego** Do automatycznego czyszczenia filtra według wybranej częstotliwości		
		z kołnierzem ISO, F03, 5 Nm, 230 V, 50 Hz, 5 W, BMS	$^{1}/_{2}$" - 2"	RR11S-A

	URS/URSP	Zestaw modernizacyjny F*74CS		
		dla filtrów produkowanych do maja 2025 do współpracy z automatem płukania wstecznego RR11S	$^1/_2$" - 1$^1/_4$"	URSP-1AR
			1$^1/_2$" - 2"	URS-11/2AR
		dla filtrów Pb-Free produkowanych od czerwca 2025 r. do współpracy z automatem płukania wstecznego Z11S	$^1/_2$" - 1$^1/_4$"	URSP-1NZ
			1$^1/_2$" - 2"	URS-11/2NZ

Części zamienne

Zespoły filtracyjne FK74CS / FKN74CS od 2025 roku

Przegląd

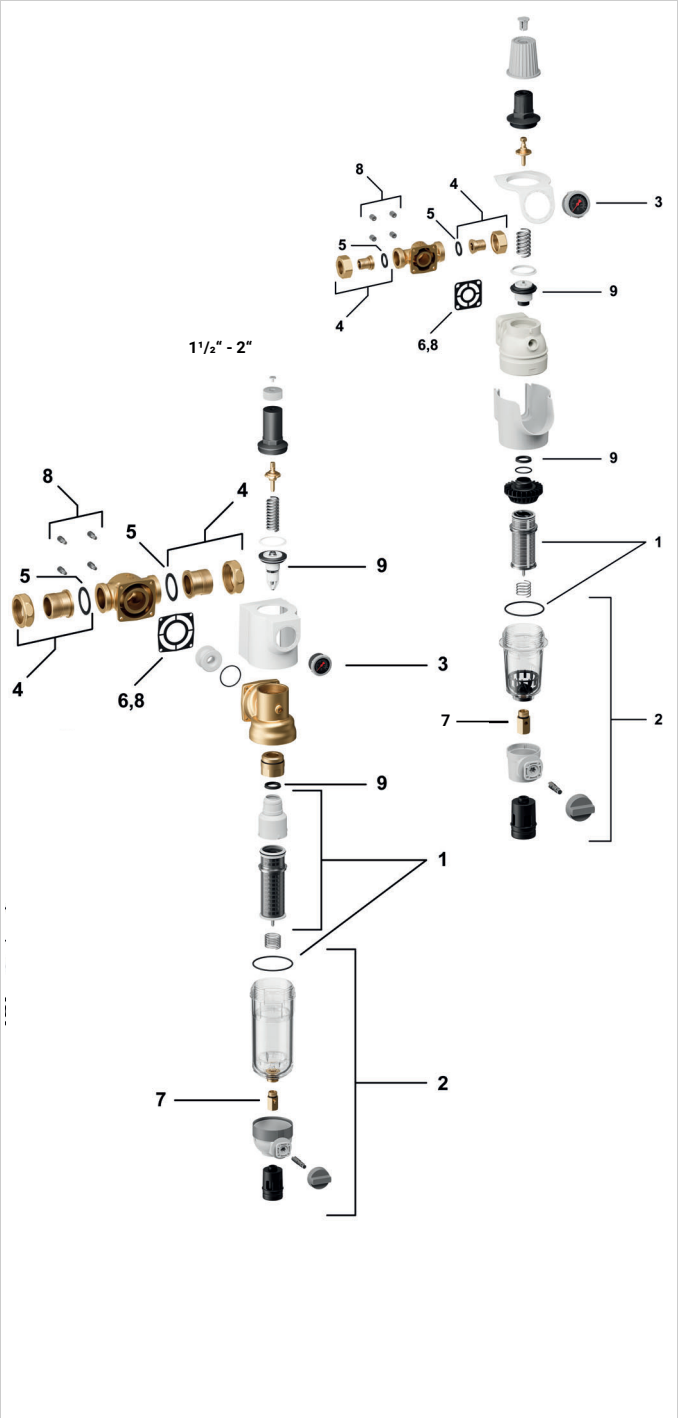

	Opis	Rozmiar	Numer katalogowy
1	**Wkład filtra, kompletny**		
	100 µm	1/2" - 1 1/4"	AF74-1A
	50 µm	1/2" - 1 1/4"	AF74-1C
	200 µm	1/2" - 1 1/4"	AF74-1D
	100 µm	1 1/2" - 2"	AF11S-11/2A
	20 µm	1 1/2" - 2"	AF11S-11/2B
	50 µm	1 1/2" - 2"	AF11S-11/2C
	200 µm	1 1/2" - 2"	AF11S-11/2D
2	**Przezroczysta osłona filtra**		
	Bezołowiowy	1/2" - 1 1/4"	KF74CS-1LFA
	Bezołowiowy	1 1/2" - 2"	KF11S-11/2LFA
3	**Manometr z przyłączem tylnym G 1/4 "**		
		0–16 bar	M74CS-A16
4	**Złączka gwintowana, kompletna**		
	Mosiądz DZR	1/2"	VST06-1/2AR
	Mosiądz DZR	3/4"	VST06-3/4A
	Mosiądz DZR	1"	VST06-1A
	Mosiądz DZR	1 1/4"	VST06-11/4A
	Bezołowiowy	1/2"	VST74CS-1/2LFA
	Bezołowiowy	3/4"	VST06-3/4LFA
	Bezołowiowy	1"	VST06-1LFA
	Bezołowiowy	1 1/4"	VST06-11/4LFA
	Bezołowiowy	1 1/2"	VST74CS-11/2LFA
	Bezołowiowy	2"	VST06-2LFA
5	**Podkładka uszczelniająca (10 szt.)**		
		3/4"	0901444
		1"	0901445
		1 1/4"	0901446
		1 1/2"	0901447
		2"	0901448
6	**Uszczelnienie kołnierzowe przyłącza obrotowego**		
		1/2" - 1 1/4"	5975900
		1 1/2" - 2"	5975901
7	**Zawór kulowy**		
	Bezołowiowy		KH11S-1LFA
8	**Uszczelka kołnierza przyłącza obrotowego ze śrubami**		
		1/2" - 1 1/4"	DS-FX74CS
		1 1/2" - 2"	DS-FX74CS-11/2
9	**Wkład regulatora ciśnienia, kompletny**		
	Bezołowiowy	1/2" - 1 1/4"	D06FA-1LF
	Bezołowiowy	1 1/2" - 2"	D06FA-11/2LF

resideo

Ademco 1 GmbH, Hardhofweg 40,
74821 MOSBACH, GERMANY
Telefon: +49 6261 810

Wyprodukowano dla i w imieniu firmy
Pittway Sàrl, Z.A., La Pièce 6,
1180 Rolle, Szwajcaria
przez jej autoryzowanego
przedstawiciela Ademco 1 GmbH

Zmiany zastrzeżone. PL0H-1187GE23 R1025
© 2025 Resideo Technologies, Inc.
Wszelkie prawa zastrzeżone.

Więcej informacji na stronie

resideo.com

Ten dokument zawiera informacje zastrzeżone firmy Pittway Sàrl i jej firm powiązanych oraz jest chroniony prawem autorskim i innymi międzynarodowymi prawami. Powielanie lub niedozwolone użytkowanie bez wyraźnej pisemnej zgody firmy Pittway Sàrl jest surowo wzbronione.